B8 BELKA R700x300mm skala 1:20

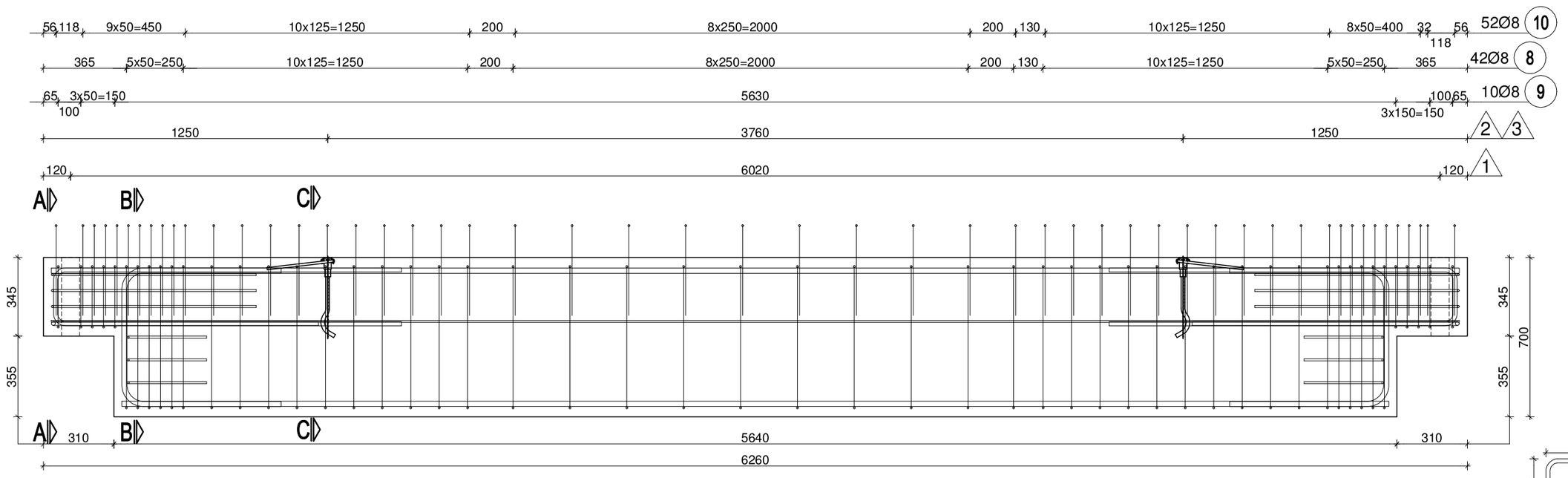

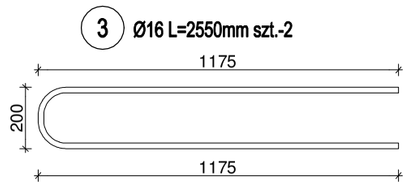

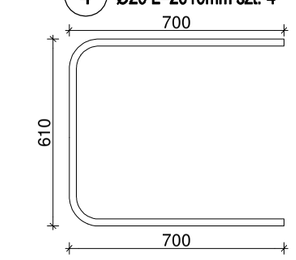

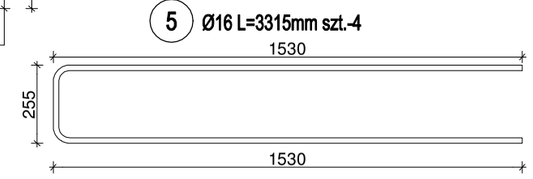

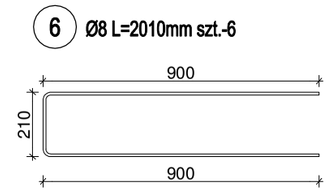

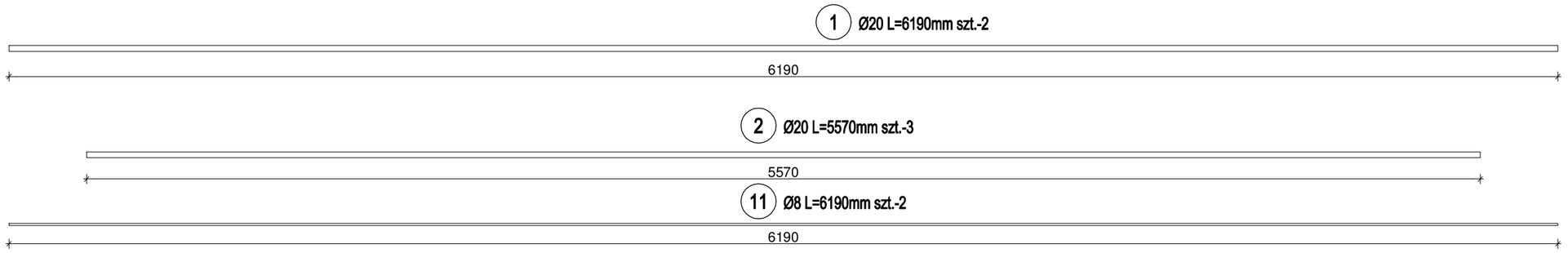

ZESTAWIENIE STALI

Nr pręta	ø	Stal	Długość pręta	Liczba: prętów na 1 poz.	Liczba: pozycji	Liczba: prętów łącznie	Długość łączna B500A/B ø8	Długość łączna B500B/C ø16	Długość łączna B500B/C ø20
[–]	[mm]	[–]	[m]	[szt]			[m]		
1	20	B500B/C	6,19	2	1	2			12,38
2	20	B500B/C	5,57	3	1	3			16,71
3	16	B500B/C	2,55	2	1	2		5,10	
4	20	B500B/C	2,01	4	1	4			8,04
5	16	B500B/C	3,32	4	1	4		13,26	
6	8	B500A/B	2,01	6	1	6	12,06		
7	8	B500A/B	0,91	6	1	6	5,46		
8	8	B500A/B	1,92	42	1	42	80,64		
9	8	B500A/B	1,21	10	1	10	12,10		
10	8	B500A/B	1,03	52	1	52	53,56		
11	8	B500A/B	6,19	2	1	2	12,38		
Razem długość prętów						[mb]	176,20	18,36	37,13
Masa jednostkowa						[kg/mb]	0,395	1,578	2,466
Masa prętów dla danej średnicy						[kg]	69,6	29,0	91,6
Masa łącznie						[kg]	190,2		

TYP STALI	WSKAŹNIK ZBROJENIA [kg/m3]
zbrojeniowa	152,3

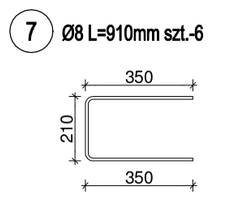

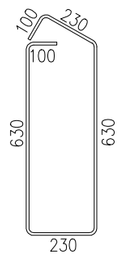

8
Ø8
L=1920mm
szt.-42
skala 1:10

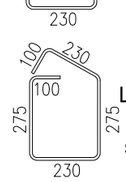

9
Ø8
L=1210mm
szt.-10
skala 1:10

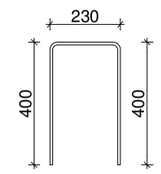

10
Ø8
L=1030mm
szt.-52
skala 1:10

PODSTAWOWE PARAMETRY ELEMENTU/THE BASIC PARAMETERS OF THE ELEMENT

ELEMENT/ELEMENT:	NUMER ELEMENTU/ELEMENT NUMBER:	B8	KLASA BETONU/ CONCRETE: C30/37
	MASA/ELEMENT MASS [t]:	3,12	
	MASA MONTAŻ./MONTAGE MASS [t]:	3,59	
	OBJĘTOŚĆ/CONCRETE CAPACITY [m3]:	1,25	
	DŁUGOŚĆ/LENGHT [mm]	6260	
	LICZBA ELEMENTÓW/QUANTITY:	2	W CHWILI ROZFORMOWANIA ELEMENTU/ STRENGTH OF CONCRETE AT THE TIME DEMOULDING: 25MPa - WARTOŚĆ GWARANTOWANA
WARUNKI EKSPLOATACJI/ USING CONDITION:	ODPORNOŚĆ OGNIOWA/FIRE RESISTANCE:	R60	wg. PN–EN 1992–1–1 wg. PN–B–03264: 2002
	KLASA EKSPOZYCJI/EXPOSURE CLASS:	XC4, XD1, XF1, XF3	
	OKRES UŻYTKOWANIA [lata]:	-	
ZBROJENIE/REINFORCEMENT:	OTULINA/COVER [mm]:	35mm	wg. EN 1992–1–1 Eurocode 2
	KLASA STALI ZBROJENIOWEJ/STEEL:	B500A/B/C	
	STAL SPRĘŻAJĄCA/PRESTRESS STEEL	-	
WYTYCZNE WYKONAWCZE/ ADD. INFORMATION:	TOLERANCJE/TOLERANCE [mm]:	-	wg. "Warunki techniczne wykonania prefabrykatów 05.10.2004"
	FAZOWANIE/CHAMFER [mm]:	15	

WYMIAROWANIE PRĘTÓW:

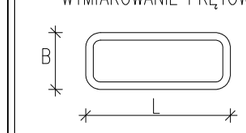

Haki półokrągłe, haki proste, pętle		Pręty odgięte lub inne pręty zaginane		
Średnica prętów		Min. otulenie betonem mierzone prostopadle do pł. zagięcia		
R<20mm	ø≥20mm	>100mm oraz >7R	>50mm oraz >3R	≤50mm oraz ≤3R
4R	7R	10R	15R	20R

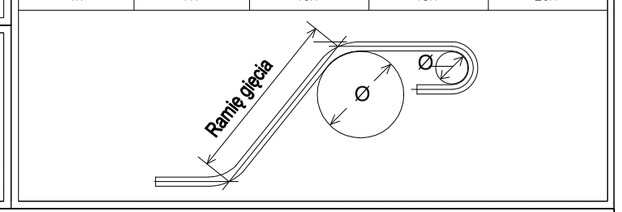

OZNACZENIA POWIERZCHNI PREFABRYKATU

▼ POWIERZCHNIA SZALUNKOWA GŁADKA

▽ POWIERZCHNIA CHROPOWATA

AKCESORIA/ACCESSORIES

POZ.	OPIS/DESCRIPTION	J.M.	Ilość w 1 elem.
1	Rura stalowa RP80x60 L=345mm	szt.	4
2	HAK FALOWY DŁUGI 2,5t Rd24 lub równoważny	szt.	2
3	Pręt ø10 B500B/C L=610mm	szt.	2

AKCESORIA WBUDOWAĆ I DOZBRAJAĆ ZGODNIE Z WYTYCZNYMI PRODUCENTA

SCHEMAT TRANSPORTOWY/TRANSPORT SCHEME

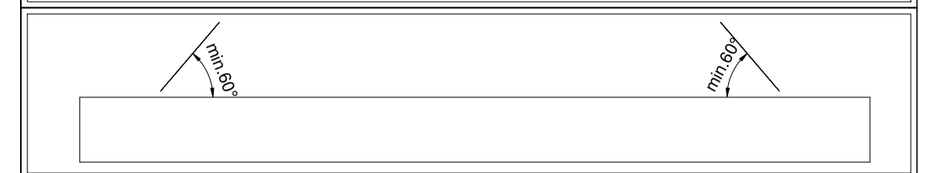

UWAGI OGÓLNE/GENERAL NOTE

1. Rozpatrywać łącznie z rysunkami zestawczymi.
2. Na element nanieść punkt charakterystyczny określający kierunek układania elementu.

3
Pręt Ø10
B500B/C
L=610mm
szt.-2
skala 1:10

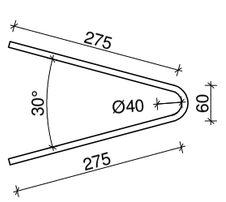

PRZEKRÓJ A–A
skala 1:10

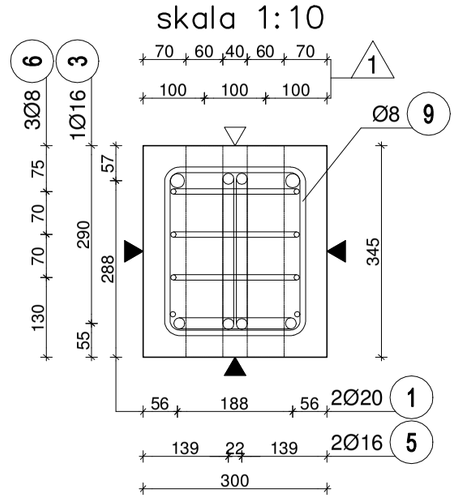

PRZEKRÓJ B–B
skala 1:10

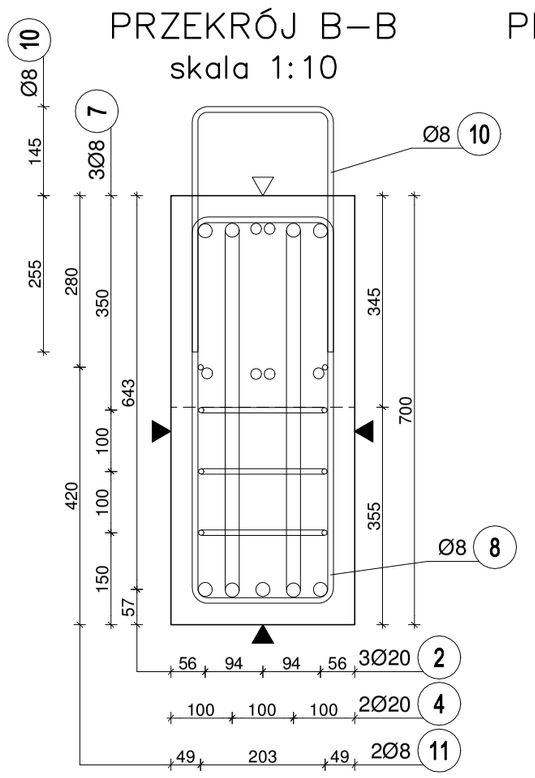

PRZEKRÓJ C–C
skala 1:10

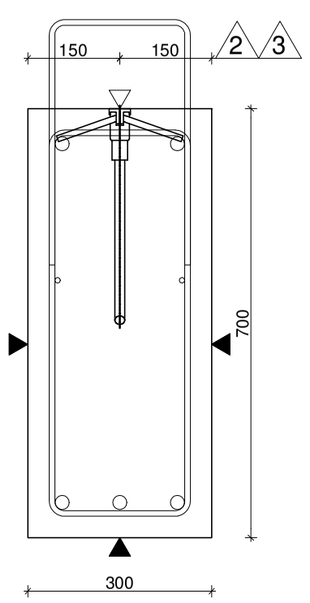

SCHEMAT USYTUOWANIA

POZIOM +3,37m

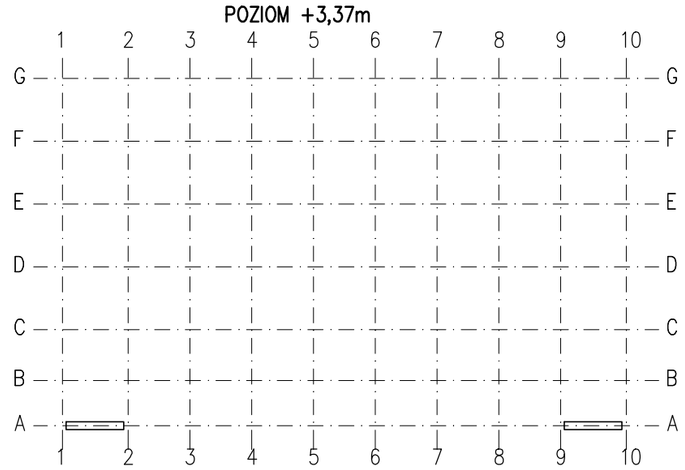

-	-	-
-	-	-
-	-	-
-	-	-
REWIZJA:	OPIS ZMIAN:	DATA:

"Projektant" mgr inż. Robert Szymor
ul. Łąkowa 11, 95-050 Konstantynów Łódzki
tel.600 237 006, e-mail: r.szymor@szymor.com

KONSTRUKCJA:	IMIĘ I NAZWISKO:	NR UPR.:	PODPIS:
GŁÓWNY PROJEKTANT:	mgr inż. Robert Szymor	155/01/WŁ	Szymor
OPRACOWAŁ:	mgr inż. Tomasz Krakowiak	------	------
SPRAWDZIŁ:	mgr inż. Andrzej Badowski	420/88/WŁ	

TEMAT: **Modernizacja obiektów sportowych MOSiR w Zgierzu przy ul. Wschodniej 2 w celu poprawy warunków treningów zapaśników i łuczników – rozbudowa istniejącej hali o nową halę wielofunkcyjną.**

INWESTOR: Gmina Miasto Zgierz z siedzibą: Plac Jana Pawła II 16, 95 – 100 Zgierz

FAZA: Projekt uzupełniający

BRANŻA: Konstrukcja

DATA: 12.2017

REWIZJA: -

NAZWA RYSUNKU: B8 BELKA R700x300

SKALA: 1:20

NR RYSUNKU: B8